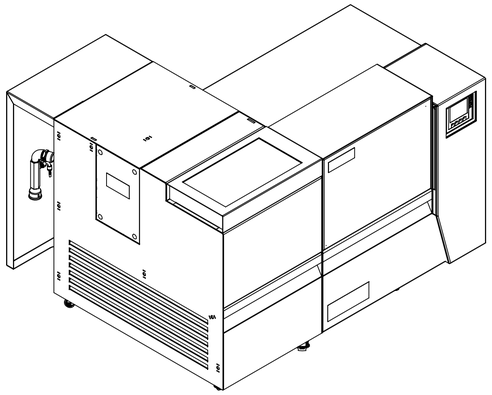

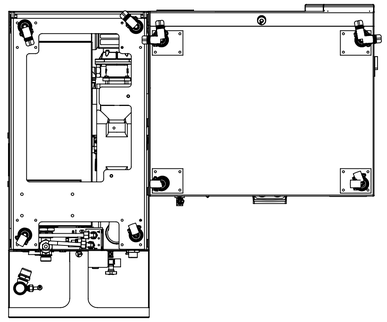

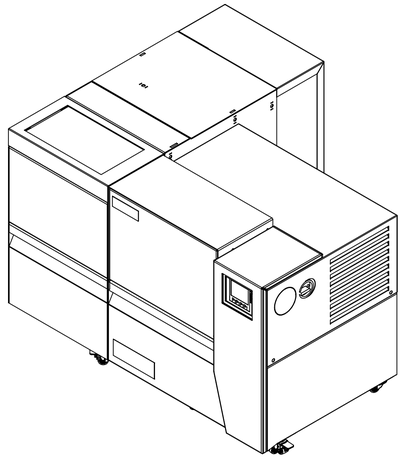

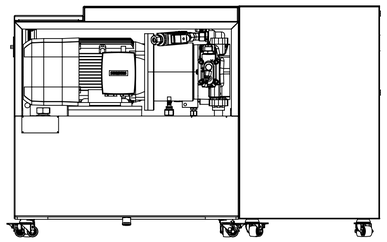

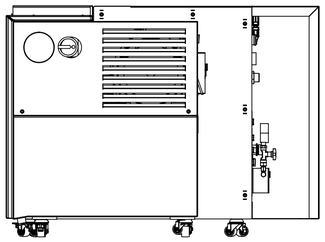

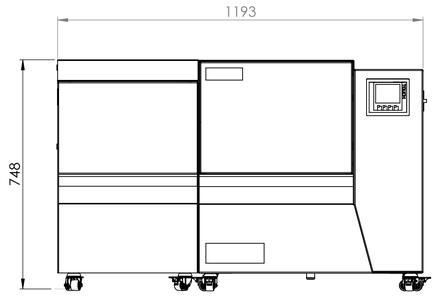

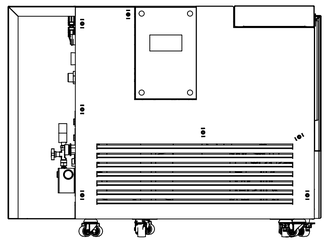

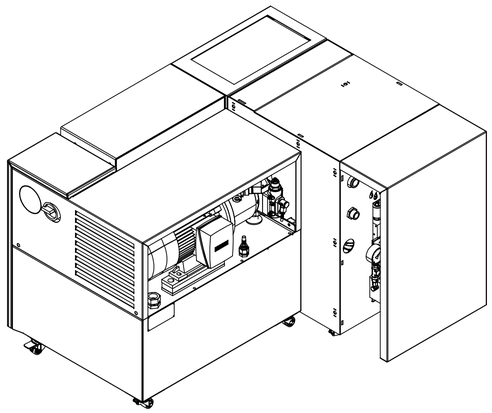

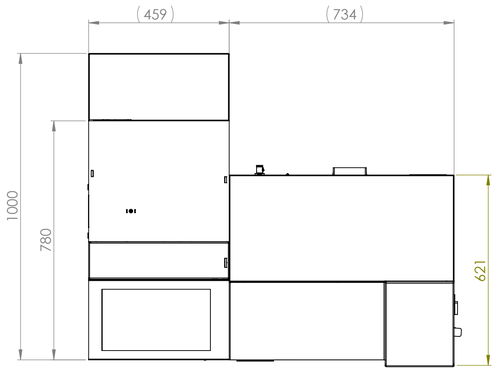

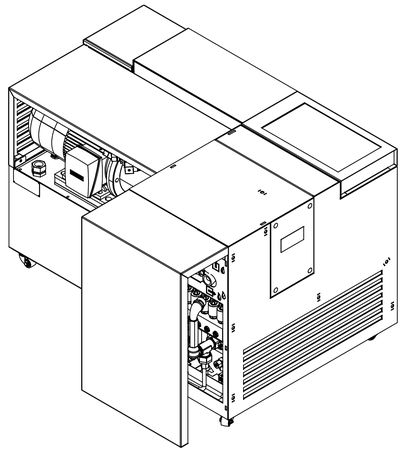

Diese Zeichnung ist urheberrechtlich geschützt und darf ohne die schriftliche Zustimmung der Firma Müller Hydraulik GmbH keinen Dritten inhaltlich mitgeteilt noch ausgehändigt werden!

Allgemeintoleranzen DIN ISO 2768-mK

DIN 6 T1 - Proj.methode 1

	Datum	Name
Erstellt	06.05.2019	alang
Freig.		

Zust. | Änderungen | Datum | Name

Müller Hydraulik GmbH
Albring 29
78658 Zimmern o. R.
Tel.: 0741-174575-0

Rohabmessung:

Material:

Gewicht: 0.00 kg

ERP-Artikel:

Benennung:

CL3E-F-55-27-C1-030-G-10-K-DST-PWT-1DR-NOT

Zeichungsnummer: **19-05-31355**

Status: in Arbeit

Revision:

Format: A1

Blatt / von: 1 / 1

Maßstab: 1:10

Rz100 | Rz25 | Rz6,3

+0,3 | -0,3